Podatkovni list proizvoda

ID. SP1925

Led žarulja GU10 6W/220-240V 120° SMD

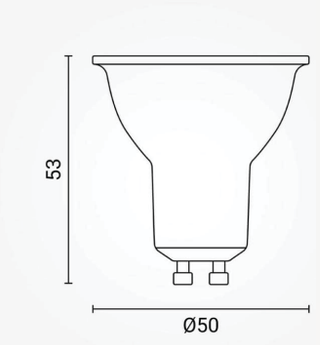

Specifikacija proizvoda

LED reflektor GU10 6 W – hladno bijela pruža homogeno svjetlo bez vidljivih "točaka" zahvaljujući SMD LED-icama raspoređenim u reflektoru. Zbog energetske učinkovitosti, mogućnosti prigušivanja i pouzdanosti, idealan je za moderne interijere i profesionalnu dekorativnu rasvjetu u raznim prostorima.

ID Proizvoda:	SP1925
Nazivna snaga:	6W
Ekvivalent standardne žarulje:	58W
Radni napon:	AC 220 - 240V
Oblik:	SMD
Nazivni svjetlosni tok:	700 lm
Boja svjetlosti:	2800K - 4500K - 6000K
Dimabilno:	Da
Kut snopa osvjetljenja:	120°
Grlo:	GU10
Prosječni vijek trajanja:	25 000 sati
Indeks uzvrata boja (CRI)	80
Dimenzije proizvoda:	Ø 50 x L 53 mm
Materijal:	Aluminiji/PBS
Zaštita:	IP 20
Jamstveni rok	5 godina

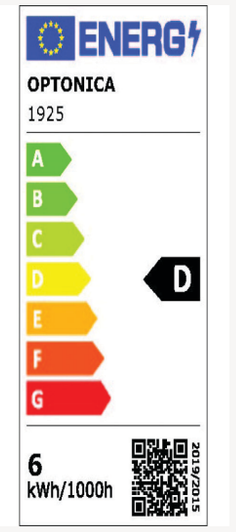

IDEAL LED RASVJETA | Ured. Fišerova 1, 10 000 Zagreb, Hrvatska | Tel. 385 1 55 85 427 | Pon-Pet: 09.00-15.00
www.led.rasvjeta.online | info@led-rasvjeta.online | www.info@led-zarulje.com | www.led-zarulje.com